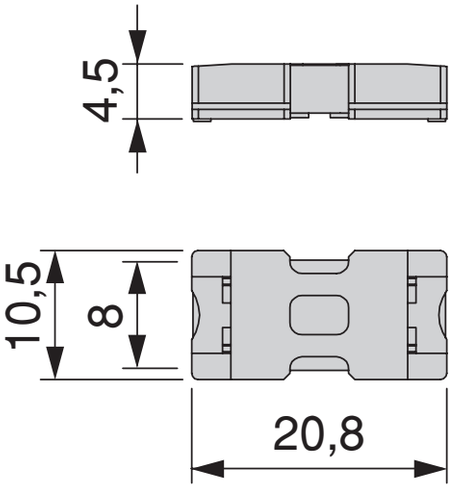
4,5
10,5
8
20,8