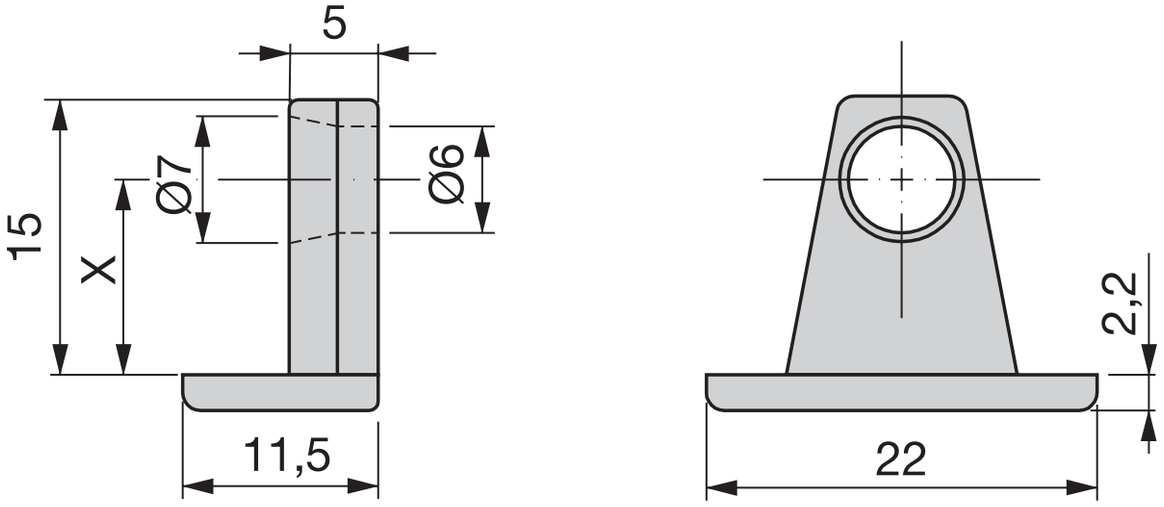
5
15
X
Ø7
Ø6
11,5
2,2
22